FILAMENTSTYLE

Sweet Design

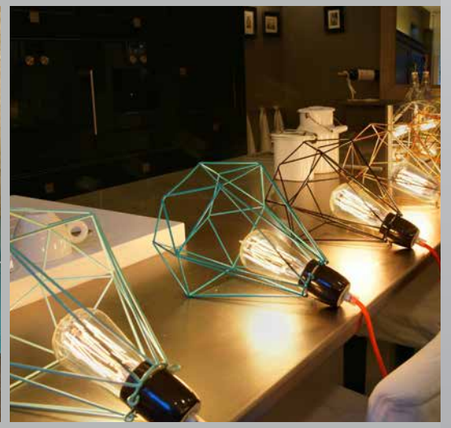

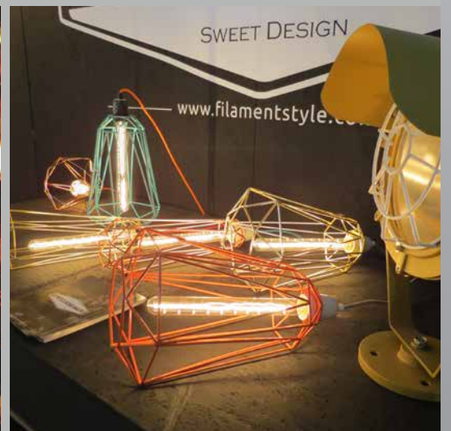

Diamond #1

Page 4

Diamond #2

Page 8

Diamond #5
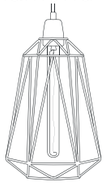
Page 12

Diamond #7

Page 16

Bird Cage

Page 18

XL Bird Cage

Page 20

Pylon Lamp
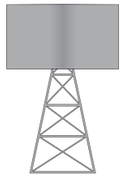
Page 22

Spider Lamp
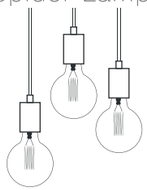
Page 24

Snake Lamp

Page 30

Multi Socket

Page 32

Porcelain Cord Set

Page 34

Wall Socket
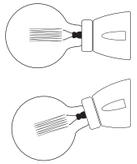
Page 36

Switch & Plug Cord Set
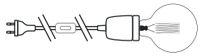
Page 38

Bulbs

Page 40

FILAMENTSTYLE
SWEET DESIGN

2019
Collection

DIAMOND #1

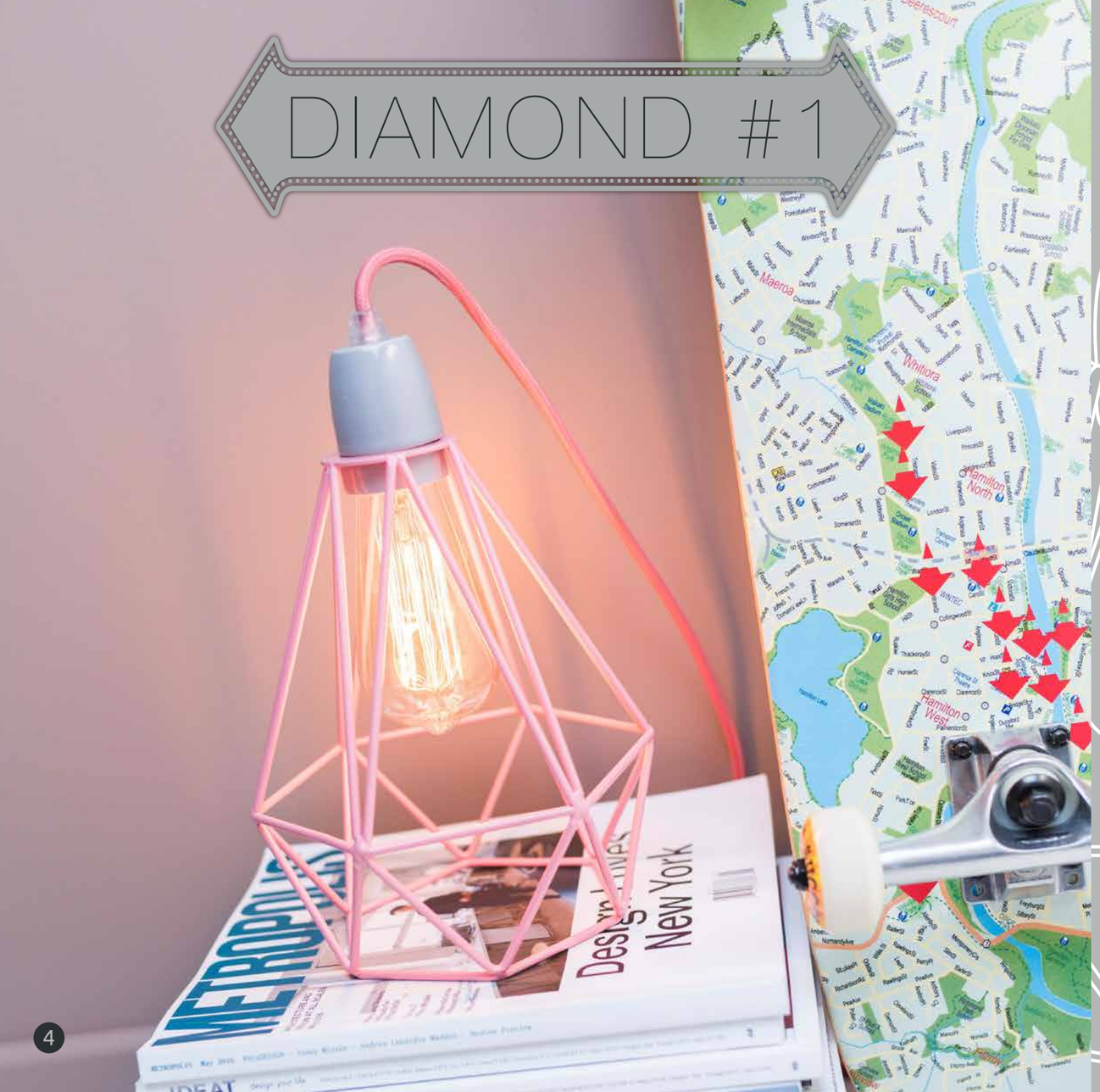

Filament 001

Blue / Orange

Filament 002

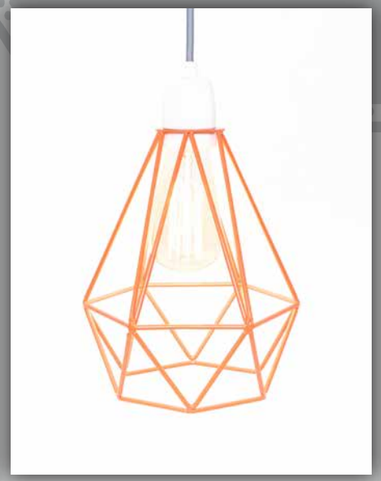

Orange / Grey

Filament 003

Black / Red

DIAMOND #1

Filament 004

Copper / Blue

Filament 005

Gold / Black

Filament 006

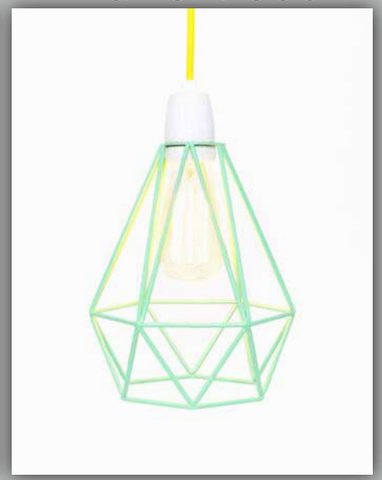

Mint Blue / Yellow

DIAMOND #1

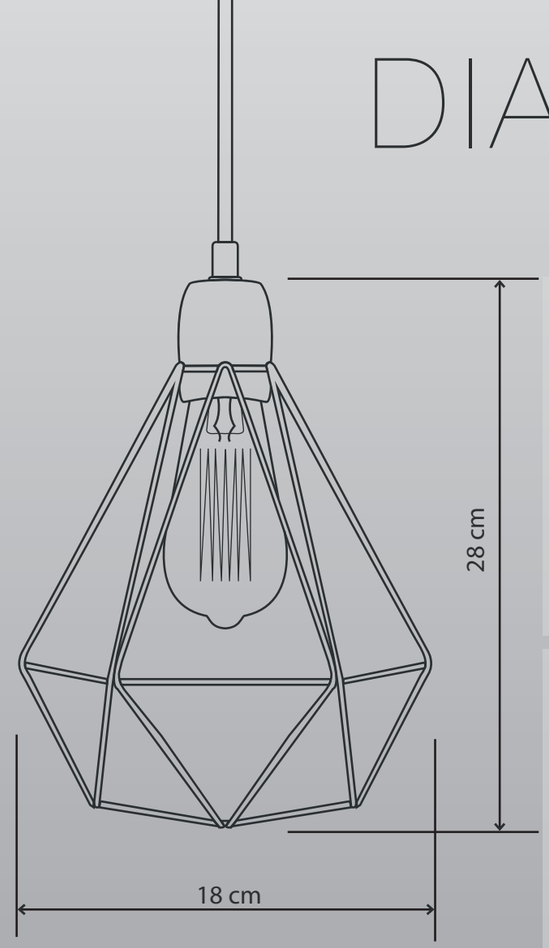

6 colors available
Materials:
- Cage in metal
- 300 cm fabric cable (adjustable)
- E27 porcelain socket (E26 for USA)

Comes with 1 bulb
(Bulb ST64 40 W - 160 lumen - 3000 hours)
IP class 20
Indoor use
Comes with Switch & Plug cable
Ceiling rose cord set available in option

Disponible en 6 coloris
Matériaux:
- Cage en metal
- 300 cm de câble textile (ajustable)
- Douille E27 en porcelaine (E26 pour les USA)

Livrée avec 1 ampoule
(Ampoule ST64 40 W – 160 lumen – 3000 heures)
Classe IP 20
Usage intérieur
Livrée avec un cordon équipé d'un interrupteur et d'une prise électrique
Kit de suspension plafond disponible en option

FILAMENTSTYLE
Sweet Design

DIAMOND #2

DIAMOND #2

Filament 007

Blue / Orange

Filament 008

Copper / Blue

Filament 009

Orange / Grey

Filament 010

Gold / Black

Filament 015

Black / Red

Filament 016

Mint Blue / Yellow

DIAMOND #2

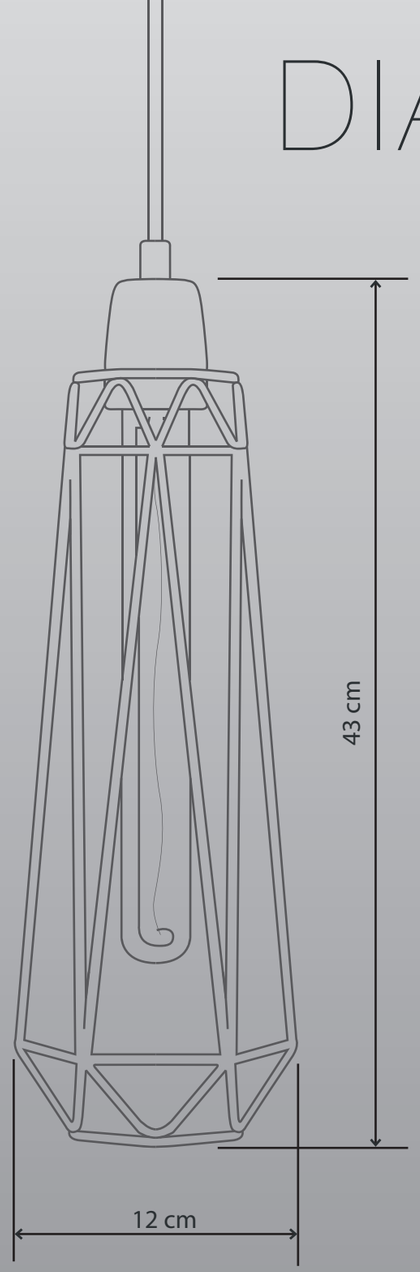

6 colors available
Materials:
- Cage in metal
- 300 cm fabric cable (adjustable)
- E27 porcelain socket (E26 for USA)

Comes with 1 bulb
(Bulb T30 40 W - 160 lumen - 3000 hours)
IP class 20
Indoor use
Comes with Switch & Plug cable and 1 ceiling rose kit option (metal black 120 mm)

Disponible en 6 coloris
Matériaux:
- Cage en metal
- 300 cm de câble textile (ajustable)
- Douille E27 en porcelaine (E26 pour les USA)

Livrée avec 1 ampoule
(Ampoule T30 40 W – 160 lumen – 3000 heures)
Classe IP 20
Usage intérieur
Livrée avec un cordon équipé d'un interrupteur et d'une prise électrique ainsi qu'un kit de suspension (rosace en métal noir de 120 mm)

FILAMENTSTYLE
Sweet Design

DIAMOND #5

Filament 011

Blue / Orange

Filament 012

Copper / Blue

Filament 013

Orange / Grey

Filament 014

Gold / Black

Filament 017

Black / Red

Filament 018

Mint Blue / Yellow

DIAMOND #5

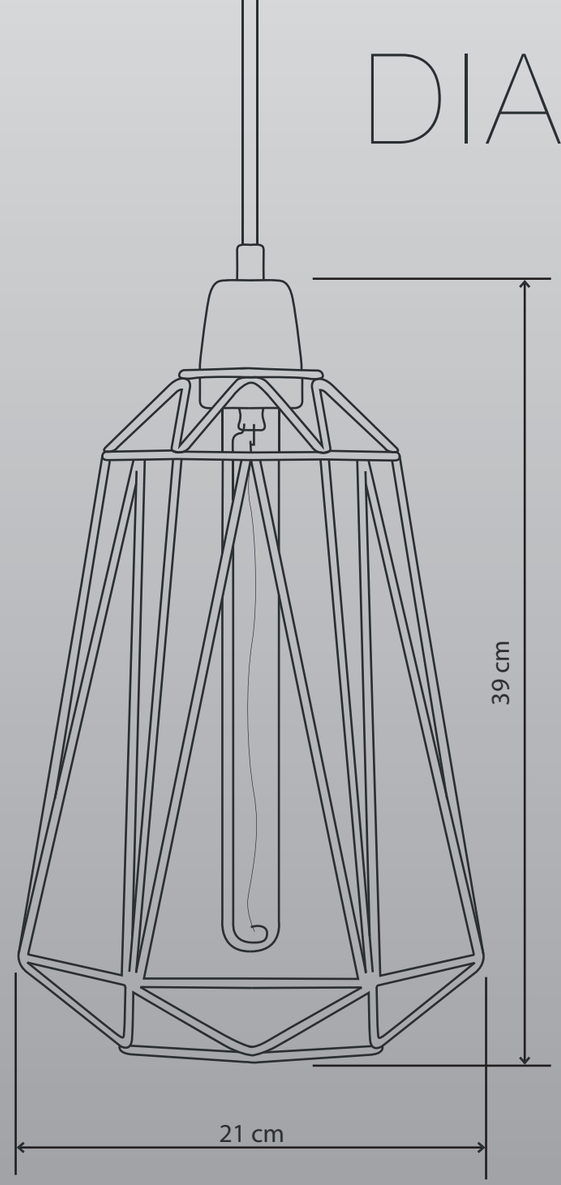

6 colors available
Materials:
- Cage in metal
- 300 cm fabric cable (adjustable)
- E27 porcelain socket (E26 for USA)

Comes with 1 bulb
(Bulb T30 40 W - 160 lumen - 3000 hours)
IP class 20
Indoor use
Comes with Switch & Plug cable and 1 ceiling rose kit option (metal black 120 mm)

Disponible en 6 coloris
Matériaux:
- Cage en metal
- 300 cm de câble textile (ajustable)
- Douille E27 en porcelaine (E26 pour les USA)

Livrée avec 1 ampoule
(Ampoule T30 40 W – 160 lumen – 3000 heures)
Classe IP 20
Usage intérieur
Livrée avec un cordon équipé d'un interrupteur et d'une prise électrique ainsi qu'un kit de suspension (rosace en métal noir de 120 mm).

FILAMENTSTYLE
Sweet Design

DIAMOND #7

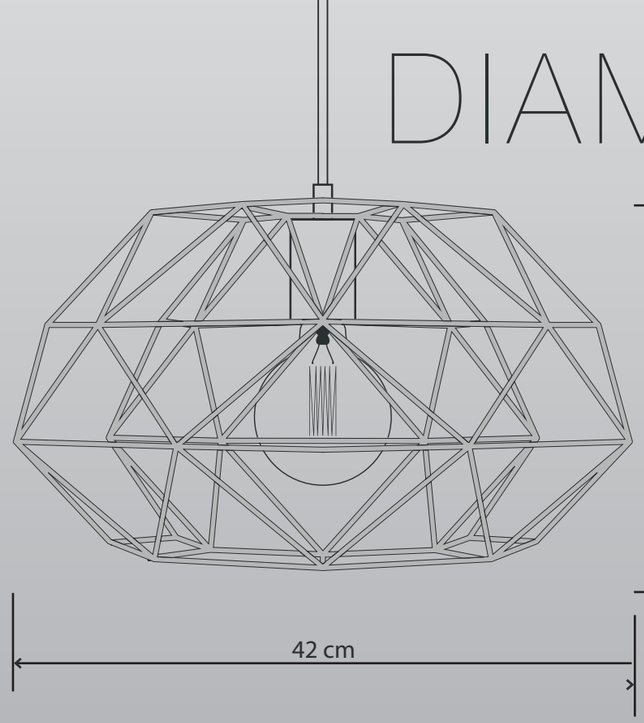

3 colors available
Materials:
- Cage in metal
- 150 cm fabric cable (adjustable)
- E27 metal socket (E26 for USA)

Bulb not included
IP class 20 / Indoor use
Comes with a ceiling rose (metal black 120 mm)

Disponible en 3 coloris
Matériaux:
- Cage en metal
- 150 cm de câble textile (ajustable)
- Douille E27 en métal (E26 pour les USA)

Ampoule non incluse
Classe IP 20 / Usage intérieur
Livrée avec une rosace de plafond en métal noir de 120 mm.

Filament 025

Filament 026

Filament 027

Bird Cage

BIRD CAGE

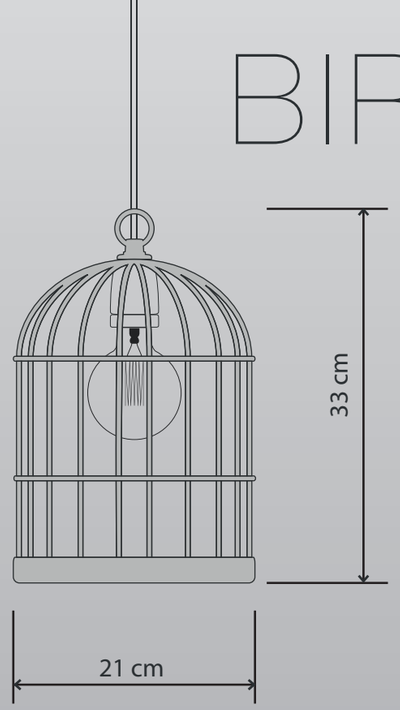

3 colors available
Materials:
- Cage in metal
- 200 cm fabric cable
- E27 porcelain socket (E26 for USA)

Bulb not included
IP class 20
Indoor use
Comes with Switch & Plug cable

Disponible en 3 coloris
Matériaux:
- Cage en metal
- 200 cm de câble textile
- Douille E27 en porcelaine (E26 pour les USA)

Ampoule non incluse
Classe IP 20
Usage intérieur
Livrée avec un cordon équipé d'un interrupteur et d'une prise électrique

Filament 028

Filament 029

Filament 030

XL BIRD CAGE

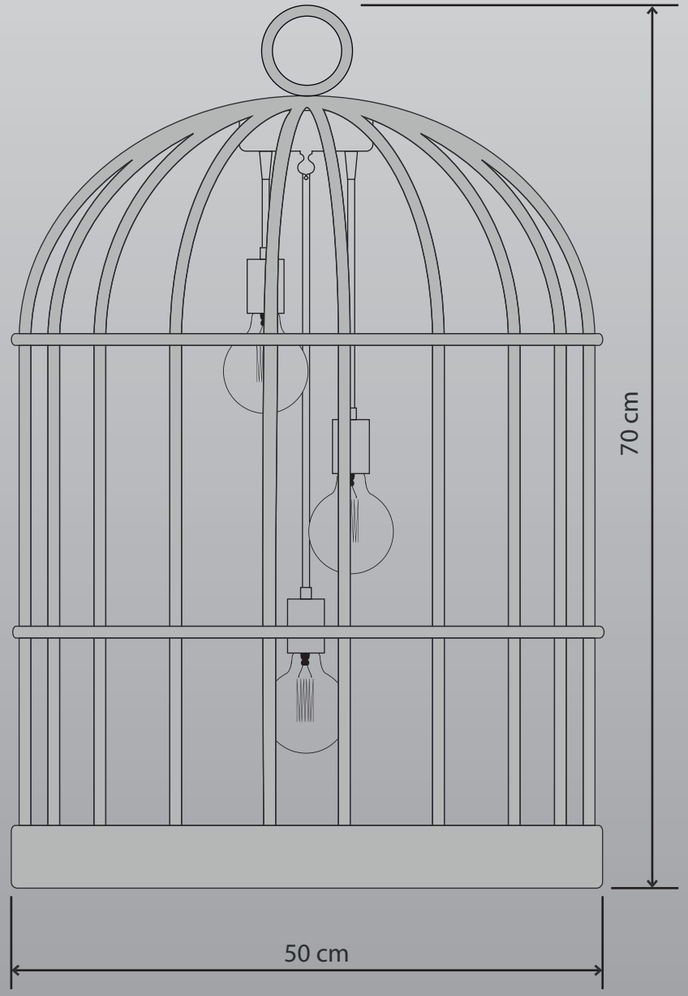

Available in black matt
Materials:
- Cage in metal
- 150 cm fabric cable with foot Switch & Plug
- 3x E27 porcelain socket (E26 for USA)

Bulbs not included
IP class 20
Indoor use
Comes with foot Switch & Plug cable

Disponible en coloris noir mat
Matériaux:
- Cage en métal
- 150 cm de câble textile
- 3x Douilles E27 (E26 pour les USA)

Ampoules non incluses
Classe IP 20
Usage intérieur
Livré avec un cordon équipé d'un interrupteur au pied et d'une prise électrique

Filament 601

Pylon Lamp

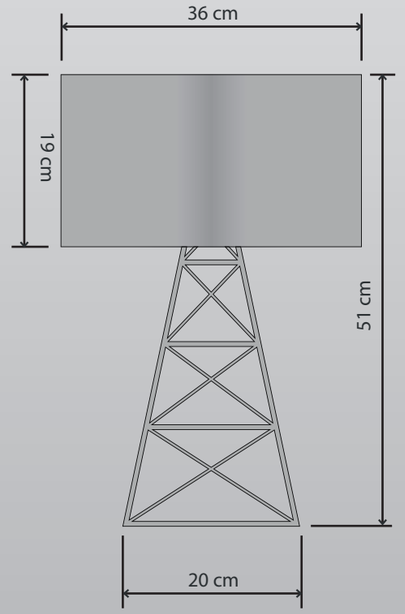

PYLON LAMP

Lamp shade available in 3 colors
Materials:
- Lamp in metal
- Shade in fabric
- 150 cm fabric cable with Switch & Plug
- E27 socket (E26 for USA)

Bulb not included
IP class 20
Indoor use
Comes with Switch & Plug cable

Abat-jour disponible en 3 coloris
Matériaux:
- Lampe en métal
- Abat-jour en tissu
- 150 cm de câble textile
- Douille E27 (E26 pour les USA)

Ampoule non incluse
Classe IP 20
Usage intérieur
Livré avec un cordon équipé d'un interrupteur et d'une prise électrique

Filament 611

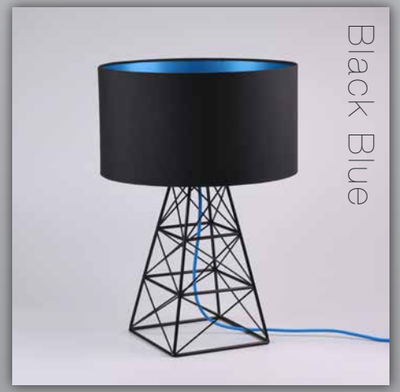

Filament 612

Filament 613

SPIDER LAMP 3 Globes

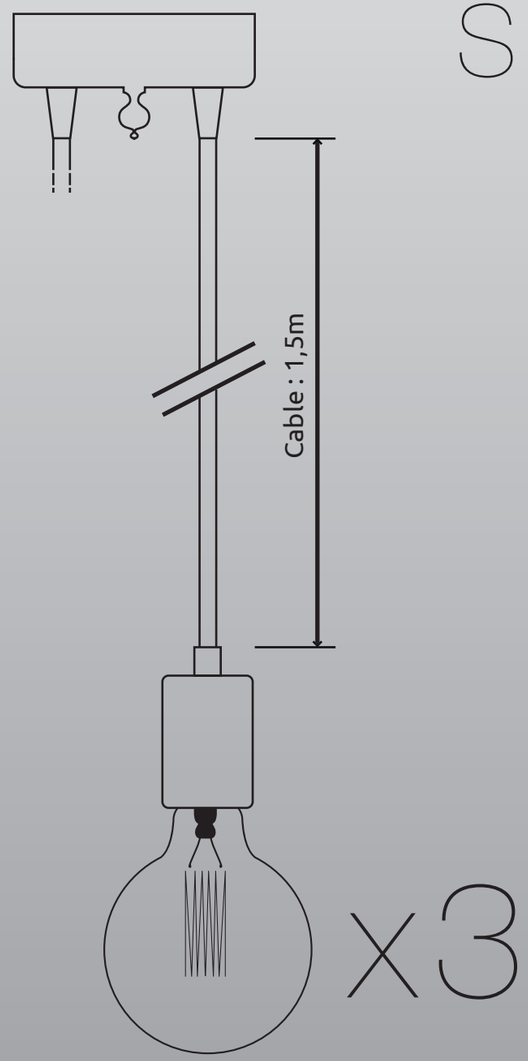

2 colors available
Materials:
- 3 x 150 cm fabric cable
- 3 x E27 metal socket (E26 for USA)
- 1 x black metal ceiling rose 120 mm

Bulbs not included
IP class 20
Indoor use

Disponible en 2 coloris
Matériaux:
- 3 cordons textiles de 150 cm
- 3 douilles E27 en métal (E26 pour les USA)
- 1 rosace de plafond en métal noir de 120 mm

Ampoules non incluses
Classe IP 20
Usage intérieur

Filament 019

Filament 020

SPIDER lamp 5 globes

SPIDER LAMP 5 Globes

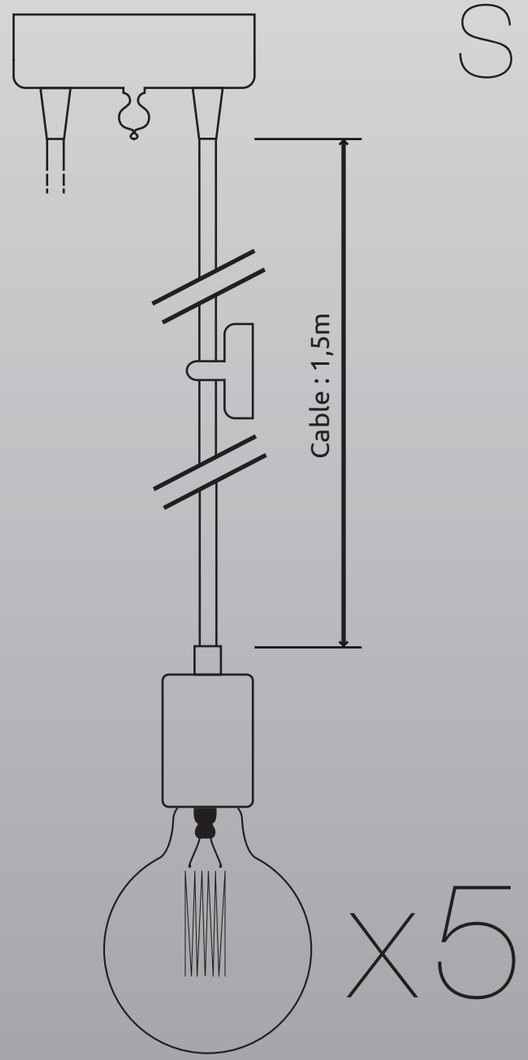

2 colors available
Materials:
- 5 x 150 cm fabric cable
- 5 x E27 metal socket (E26 for USA)
- 1 x black metal ceiling rose 120 mm

Bulbs not included
IP class 20
Indoor use

Disponible en 2 coloris
Matériaux:
- 5 cordons textiles de 150 cm
- 5 douilles E27 en métal (E26 pour les USA)
- 1 rosace de plafond en métal noir de 120 mm

Ampoules non incluses
Classe IP 20
Usage intérieur

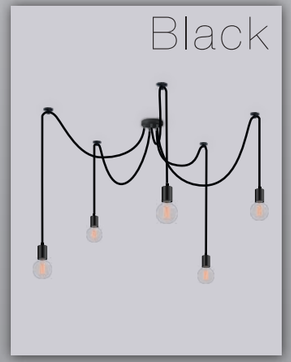

Filament 021

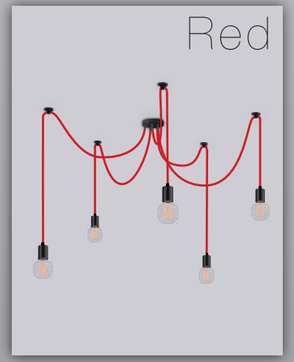

Filament 022

SPIDER lamp 9 globes

SPIDER LAMP 9 Globes

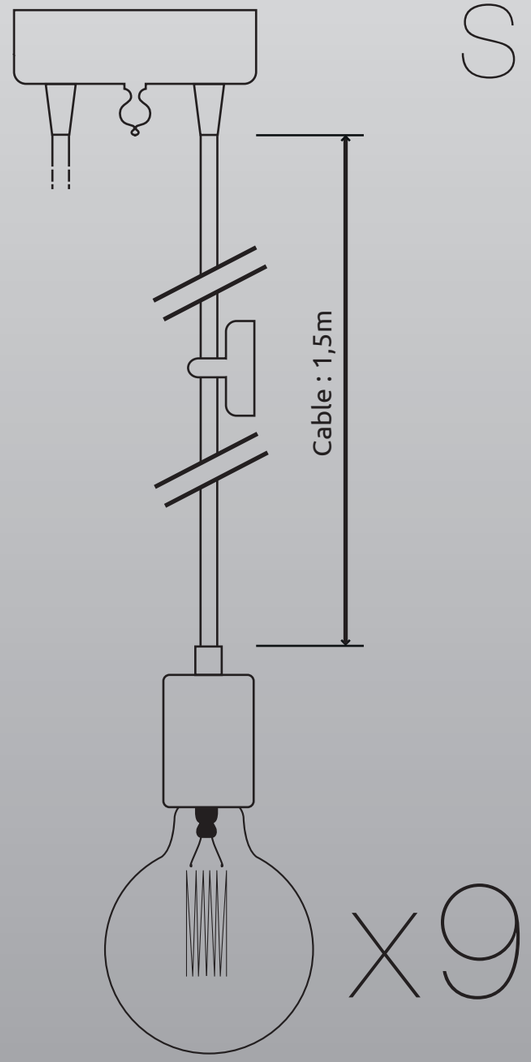

2 colors available
Materials:
- 9 x 150 cm fabric cable
- 9 x E27 metal socket (E26 for USA)
- 1 x black metal ceiling rose 150 mm

Bulbs not included
IP class 20
Indoor use

Disponible en 2 coloris
Matériaux:
- 9 cordons textiles de 150 cm
- 9 douilles E27 en métal (E26 pour les USA)
- 1 rosace de plafond en métal noir de 150 mm

Ampoules non incluses
Classe IP 20
Usage intérieur

Filament 023

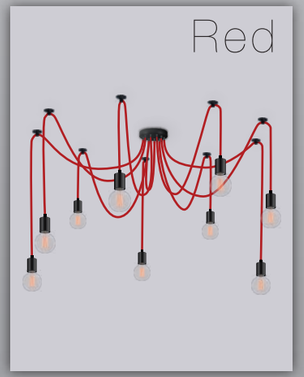

Filament 024

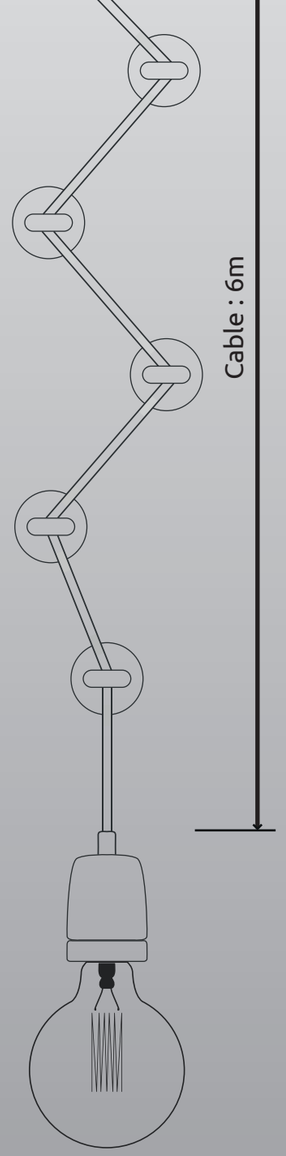

SNAKE LAMP

2 colors available
Materials:
- 600 cm fabric cable
- 8 x black silicon fixing
- 1 x E27 porcelain socket (E26 for USA)

Voltage: 220 V – 240 V
Wattage: 60 W max
IP class 20
Indoor use
Bulb not included
Comes with Switch & Plug cable

Disponible en 2 coloris
Matériaux :
- 600 cm de câble textile
- 8 fixations en silicone pour le câble
- 1 Douille E27 en porcelaine (E26 pour les USA)

Voltage: 220 V – 240 V
Puissance: 60 W max
Classe IP 20
Usage intérieur
Ampoule non incluse
Livrée avec un cordon équipé d'un interrupteur et d'une prise électrique

Filament 031

Cable color : Black
Socket color : Black

Filament 032

Cable color : Red
Socket color : Black

Multi Socket

MULTISOCKET

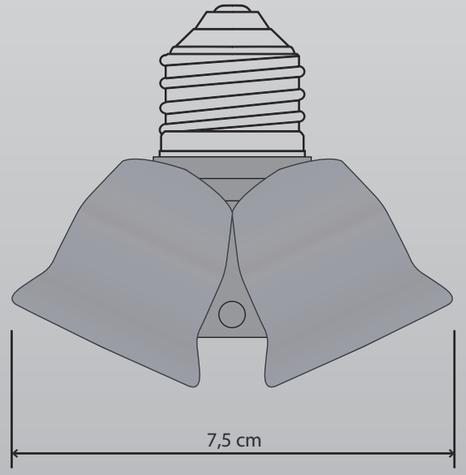

E27 Multisocket
Available in white and black
Sockets in bakelite
Dimensions : 7,5 x 7,5 x H 3,8 cm
E 27 socket – cable and bulbs not included

Douille double E27
Disponible en noir et blanc
Douilles en Bakélite
Dimensions : 7,5 x 7,5 x H 3,8 cm
Culot E27 - Câble et ampoules non fournis

FILAMENTSTYLE
SWEET DESIGN

www.filamentstyle.com

1x MultiSocket

2x MultiSocket

3x MultiSocket

Filament 510

Porcelain ceiling rose cord set

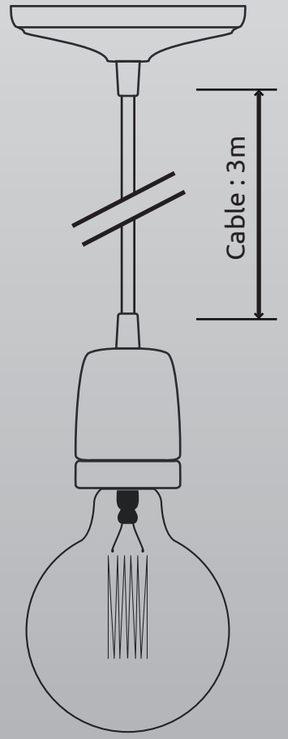

PORCELAIN CEILING ROSE CORD SET

7 colors available
Materials:
- Porcelain Ceiling Rose
- 300 cm fabric cable (adjustable)
- E27 porcelain socket
- (E26 for USA)

Voltage: 220 V – 240 V
Wattage: 60 W max
IP class 20
Indoor use
Bulb not included

Disponible en 7 coloris
Matériaux :
- Rosace de plafond en porcelaine
- 300 cm de câble textile (ajustable)
- Douille E27 en porcelaine
- (E26 pour les USA)

Voltage: 220 V – 240 V
Puissance: 60 W max
Classe IP 20
Usage intérieur
Ampoule non incluse

Filament 033

White - Blue

Filament 034

Black - Gold

Filament 035

Black - Rainbow

Filament 036

Black - Yellow

Filament 037

Blue - Silver

Filament 038

White - Red

Filament 039

White - Black

Wall Socket

WALL SOCKET

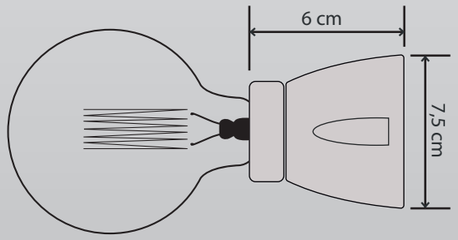

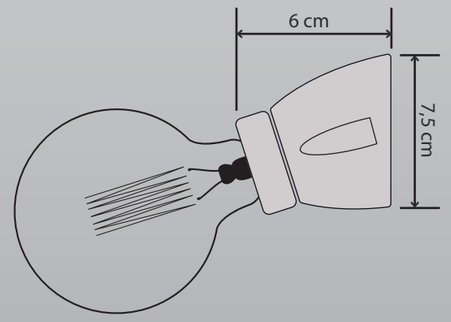

Porcelain wall socket right and with angle
available in black and white
Dimensions: 6 x 7.5 cm
E27 socket (mas 75 W)
IP class 20

Applique droite ou inclinée en porcelaine
Disponible en noir et en blanc
Dimensions: 6 x 7.5 cm
Douille E 27 (max. 75 W)
Classe IP 20

FILAMENTSTYLE
SWEET DESIGN

www.filamentstyle.com

Porcelain Wall socket
RIGHT WHITE

Filament 501

Porcelain Wall socket
RIGHT BLACK

Filament 502

Porcelain Wall socket
ANGLE WHITE

Filament 503

Porcelain Wall socket
ANGLE BLACK

Filament 504

Switch & Plug cord set

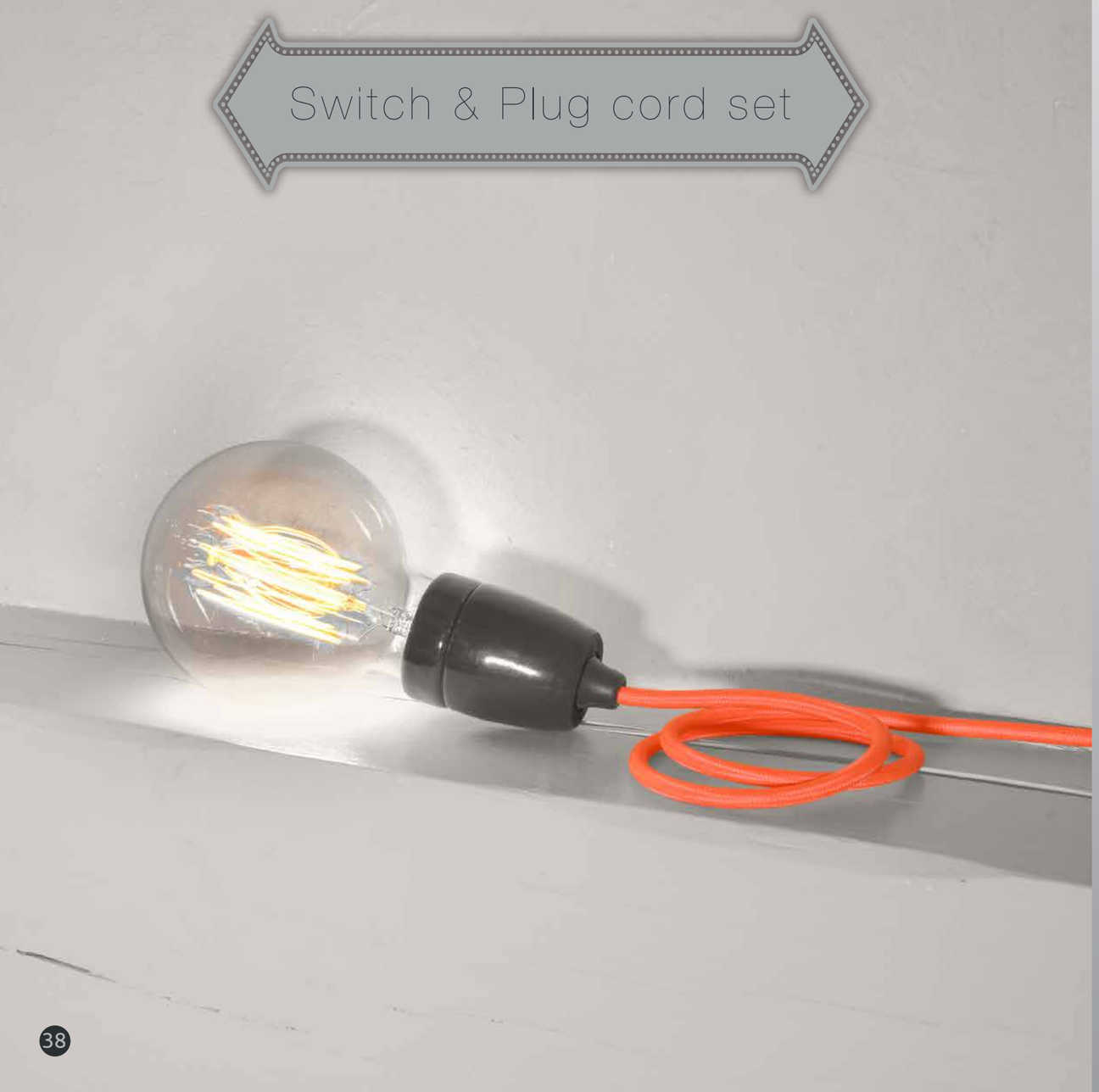

SWITCH & PLUG CORD SET

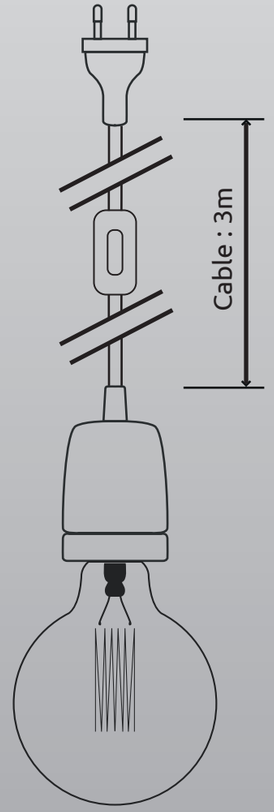

6 fabric cable colors available
Materials:
porcelain socket, fabric cable
300 cm fabric cable
with Switch & Plug
E27 porcelain socket (E26 for USA)
Voltage: 220 V – 240 V
Wattage: 60 W max
IP class 20
Indoor use
Bulb not included

6 coloris de câble textile disponible
Matériaux :
douille en porcelaine,
câble en tissu
300 cm de câble textile
avec interrupteur
Douille E27 en porcelaine (E26 pour les USA)
Voltage: 220 V – 240 V
Puissance: 60 W max
Classe IP 20
Usage intérieur
Ampoule non incluse

Switch & Plug

Orange

Switch & Plug

Grey

Switch & Plug

Red

Switch & Plug

Blue

Switch & Plug

Black

Switch & Plug

Yellow

Bulbs

Filament Globe 80
size 80 x 120 mm
E27 - E26
3000 hours
40 W
14 €

Filament Globe 95
size 95 x 130 mm
E27 - E26
3000 hours
40 W
16 €

Filament Globe 120
size 120 x 170 mm
E27 - E26
3000 hours
40 W
20 €

Filament ST64
size 64 x 140 mm
E27 - E26
3000 hours
40 W
16 €

Filament T30
size 30 x 300 mm
E27 - E26
3000 hours
40 W
20 €

Filament PS60
size 60 x 115 mm
E27 - E26
3000 hours
40 W
12 €

FILAMENTSTYLE
SWEET DESIGN

LED

LED Bulbs

G80
G80 spiral bulb
LED 4W E27
size 80 x 120 mm
360 lm-2700 k-15000h

G95
G95 spiral bulb
LED 4W E27
size 95 x 130 mm
360 lm-2700 k-15000h

G125
G125 spiral bulb
LED 4W E27
size 125 x 170 mm
360 lm-2700 k-15000h

ST64
ST64 spiral bulb
LED 4W E27
size 64 x 140 mm
360 lm-2700 k-15000h

T30
T30 bulb
LED 4W E27
size 300 x 20 mm
360 lm-2700 k-15000h

FILAMENTSTYLE
SWEET DESIGN

You don’t need to be elaborate to be effective.

Be clean. Be simple.

Favoring reduced aesthetics and geometric shapes,
the FilamentStyle lamps highlight the soft glow of filament lighting through
its handmade cage, creating forms that keep it simple to compliment
the aesthetic power of a classic bulb.

FILAMENTSTYLE

SWEET DESIGN

Follow us on

www.filamentstyle.com

www.facebook.com/filamentstyle

www.instagram.com/filamentstyle

www.pinterest.com/FilamentStyle

contact@filamentstyle.com

T : +352 202 115 03 • F : +352 202 115 04

22 avenue de la Liberté • BP 1057 • L-1010 Luxembourg

Conception & Photos : www.casanova.design - 0317

contact@filamentstyle.com

www.filamentstyle.com